LH 108/136-2G-3FME

Diplexer für Mobilfunk (136 - 2300 MHz) und Autoradio (0 - 108 MHz)

BESCHREIBUNG

- Diplexer für gleichzeitigen Betrieb von je einem Mobilfunkgerät und Autoradio an einer gemeinsamen Funkantenne.
- Exzellente Breitbandigkeit – LH 108/136-2G-3FME ist für alle dieser Mobilfunk-Frequenzbereiche verwendbar: 160-, 450-, 900-, 1800- und 2100 MHz.
- Extrem kleine Abmessungen.
- Schnelle Montage durch das montierte, doppelseitige Klebepad.
- FME-Anschlüsse für alle 3 Ports.

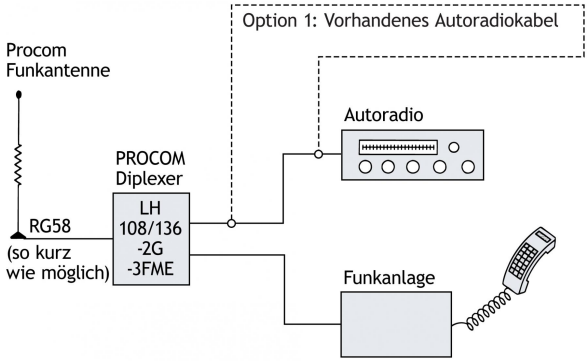

BESTELLHINWEISE

TYP	PRODUKT NR.
LH 108/136-2G-3FME	200001709

SPEZIFIKATION

ELEKTRISCH	
MODELL	LH 108/136-2G-FME
FREQUENZ	Mobiltelefon : 136 – 2300 MHz Autoradio : 0 - 108 MHz
MAX. EINGANGSLEISTUNG	35 W ≤ 500 MHz 15 W ≤ 1500 MHz 10 W ≤ 2300 MHz
EINSATZVERLUST	0 - 108 MHz : ≤ 0.8 dB 136 - 144 MHz : ≤ 0.8 dB 144 - 2300 MHz : ≤ 0.7 dB
ENTKOPPLUNG RADIO zu COM	≥ 40 dB typ. ≥ 45 dB > 38 dB bei 108 und 136 MHz
IMPEDANZ	COM : 50 Ω, SWR < 1.5 Radio : 50 Ω, SWR < 1.5
MECHANISCH	
TEMP. BEREICH	–30° C → +60° C
ANSCHLÜSSE	Antenne : FME COM : FME Radio : FME
ABMESSUNGEN (B x H x T)	50 x 21 x 50 mm
GEWICHT	ca. 68 g

TYPISCHER KURVENVERLAUF

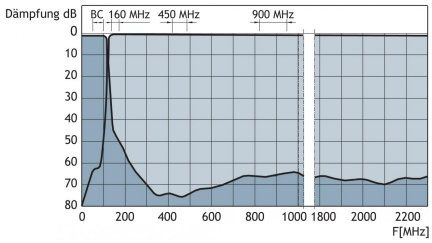

MONTAGEHINWEIS

1. Das 50 Ω Kabel zwischen Antenne und Weiche sollte so kurz wie möglich gehalten werden (vorzugsweise nicht länger als 1m).
2. Einige Funkantennen haben eine ungenügende Gesamtlänge, um ausreichenden Radioempfang sicherzustellen. Lediglich Antennenstrahler mit einer Gesamtlänge von mindestens 25 cm sind akzeptabel.
3. Abgleich: Die Antenne wird wie üblich für bestmögliches SWR auf der Funkfrequenz abgestimmt. Das Filter ist werksjustiert und einbaufertig. Das Autoradio wird für optimalen Empfang im Mittelwellenbereich mit Hilfe der Abstimmschraube (wenn vohanden) justiert.

PROCOM A/S behält sich das Recht vor,
Änderungen ohne vorherige Ankündigung vorzunehmen.

15/08/12