# PRO-ISO-PHY-TETRA-6

## Sechs-Kanal TETRA-Koppler

### BESCHREIBUNG

- 6-fach TETRA TMO Funkgerätekoppler zur ETSI konformen Zusammenschaltung von 6 Digitalfunkgeräten auf eine gemeinsame Antenne.
- Neue Technologie zur Reduzierung der Einfügedämpfung.
- Durch Einsatz hochwertiger Systemkomponenten wird eine netzkonforme gegenseitige Entkopplung erreicht.
- Effektive Unterdrückung des TETRA Seitenbandrauschens zur Sicherstellung des Parallelbetriebs in schwach versorgten Gebieten.
- Die hochwertige Filtertechnik ermöglicht einen sicheren Parallelbetrieb und eine hohe Empfangsbereitschaft bei schwankenden Netzpegeln von GAN 4 bis GAN 0.
- Äußerst kleine Abmessungen - für ortsfesten und mobilen Einsatz geeignet.
- Optionale Halterung für 19" Montage lieferbar.

### BESTELLHINWEISE

| TYP | TX MHZ | RX MHZ | PRODUKT NR. |
|---|---|---|---|
| PRO-ISO-PHY-385/390-6-N(f) | 380 - 385 | 390 - 395 | 210002160 |
| PRO-ISO-PHY-385/390-6-TR-B-N(f) | 380 - 385 | 390 - 395 | 210002154 |
| PRO-ISO-PHY-385/390-6-TR-F-N(f) | 380 - 385 | 390 - 395 | 210002161 |

### SPEZIFIKATIONEN

| ELEKTRISCH | |
|---|---|
| MODELL | PRO-ISO-PHY-TETRA-6 |
| TYP | TETRA KOPPLER |
| TX/RX FREQUENZ | TX: 380 – 385 MHz<br>RX: 390 – 395 MHz |
| EINFÜGEVERLUST TX-ANT. | Typ. -11.5 bis -13 dB |
| EINFÜGEVERLUST RX-ANT. | Typ. -11.5 bis -13 dB |
| DÄMPFUNG TETRA 1→TETRA 2 | TX - TX: > 60 dB (380 – 385 MHz)<br>RX - RX: > 60 dB (390 – 395 MHz)<br>TX - RX / RX - TX: > 60 dB |
| SWR | < 1.5 |
| MAX. LEISTUNG | 25 W/pro EINGANG |
| GRUPPEN SIGNALLAUFZEIT | TX-ANT. < 120 nsec.<br>RX-ANT. < 150 nsec. |
| MECHANISCH | |
| ANSCHLÜSSE | N-Buchse |
| FARBE | Schwarz |
| ABMESSUNGEN (B x H x T) | 19" x 2 x 2 HU x 240 mm (ohne N-Buchsen)<br>(483 x 176 x 240 mm) |
| GEWICHT | ca. 11.400 g |
| UMGEBUNGSBDINGUNGEN | |
| IP-SCHUTZKLASSE | IP-62 |

### TYPISCHE DÄMPFUNGSWERTE

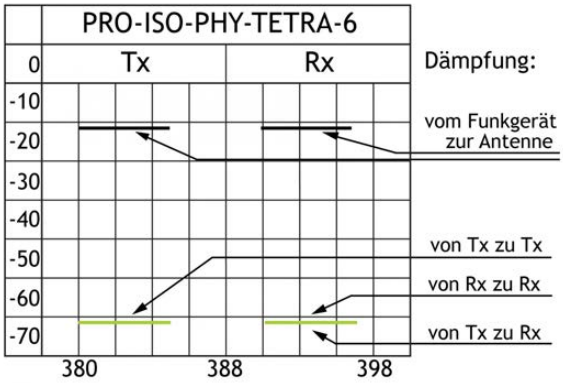

ANSCHLUSSDIAGRAMM

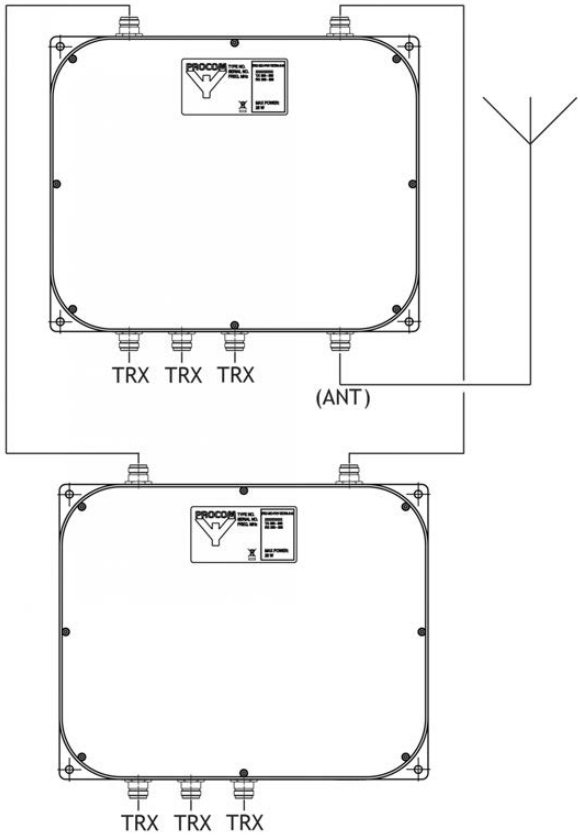


MONTAGEHINWEISE

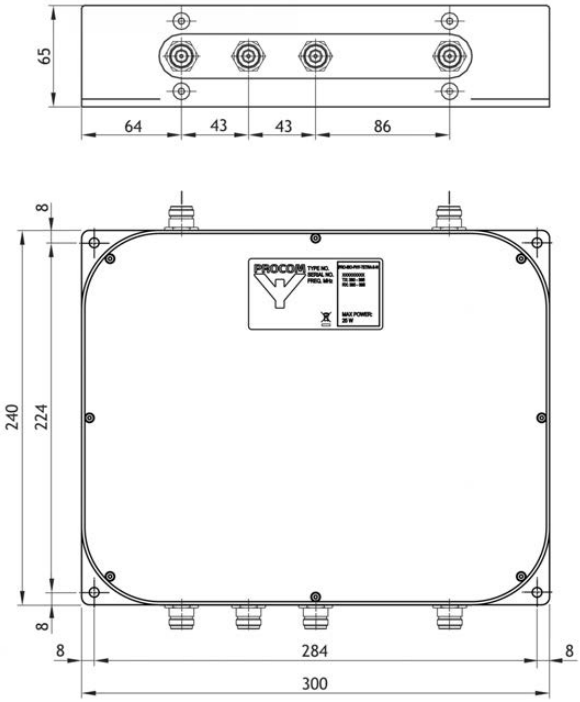


PROCOM A/S behält sich das Recht vor,
Änderungen ohne vorherige Ankündigung vorzunehmen.

27/01/15